MeterSprings
www.meterspec.it

MOLLA A TRAZIONE E0360-045-2750M

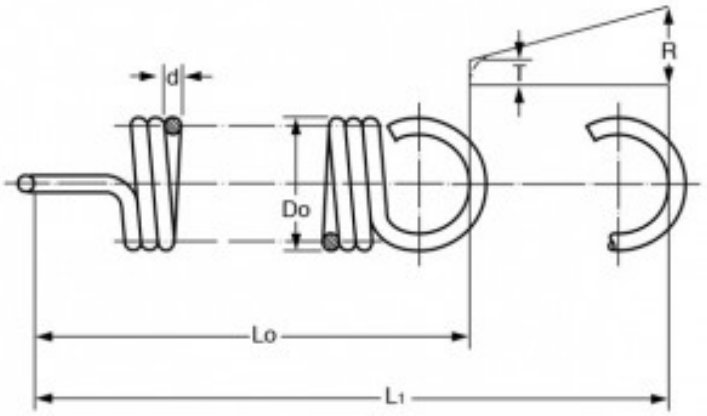

Caratteristiche prodotto

Materiale: ACCIAIO AL CARBONIO C85
Do - Diam. Esterno (mm): 9.14
d - Diametro Filo (mm): 1.14
Lo - Lungh. Libera Int. Occhielli (mm): 69.85
L1 - Mass. Estensione (mm): 127.51
P - Carico a L1 (N): 45.37
T - Tensione Iniziale (N): 4
R - Carico Trazione Unitario (N/mm): 0.72