MeterSprings
www.meterspec.it

MOLLA A TRAZIONE E0360-039-2000M

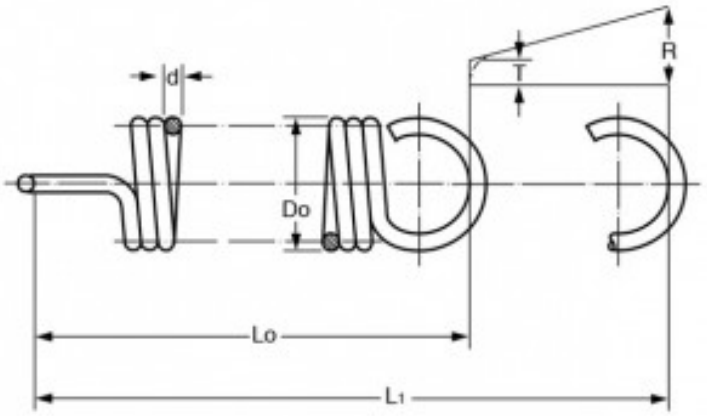

Caratteristiche prodotto

Materiale: ACCIAIO AL CARBONIO C85
Do - Diam. Esterno (mm): 9.14
d - Diametro Filo (mm): 0.99
Lo - Lungh. Libera Int. Occhielli (mm): 50.8
L1 - Mass. Estensione (mm): 106.43
P - Carico a L1 (N): 31.23
T - Tensione Iniziale (N): 2.8
R - Carico Trazione Unitario (N/mm): 0.51