MeterSprings
www.meterspec.it

MOLLA A TRAZIONE E0360-037-1500M

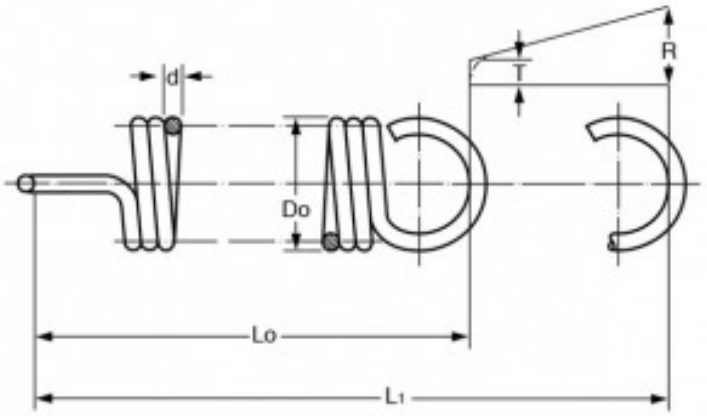

Caratteristiche prodotto

Materiale: ACCIAIO AL CARBONIO C85
Do - Diam. Esterno (mm): 9.14
d - Diametro Filo (mm): 0.94
Lo - Lungh. Libera Int. Occhielli (mm): 38.1
L1 - Mass. Estensione (mm): 77.72
P - Carico a L1 (N): 26.24
T - Tensione Iniziale (N): 2.22
R - Carico Trazione Unitario (N/mm): 0.6