MeterSprings
www.meterspec.it

MOLLA A TRAZIONE E0360-034-4500M

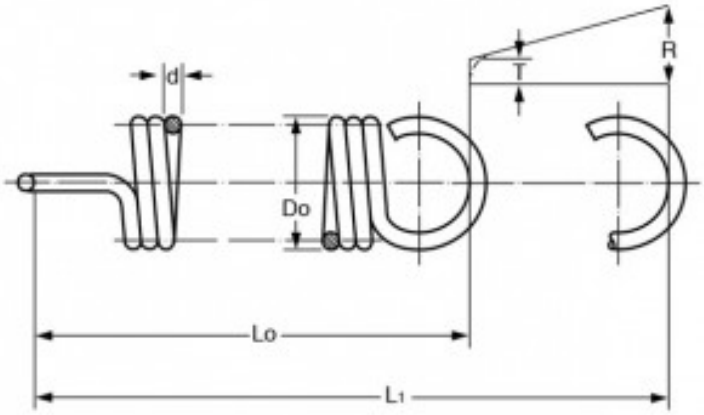

Caratteristiche prodotto

Materiale: ACCIAIO AL CARBONIO C85
Do - Diam. Esterno (mm): 9.14
d - Diametro Filo (mm): 0.86
Lo - Lungh. Libera Int. Occhielli (mm): 114.3
L1 - Mass. Estensione (mm): 338.58
P - Carico a L1 (N): 21.26
T - Tensione Iniziale (N): 1.91
R - Carico Trazione Unitario (N/mm): 0.09