MeterSprings
www.meterspec.it

MOLLA A TRAZIONE E0360-031-2750M

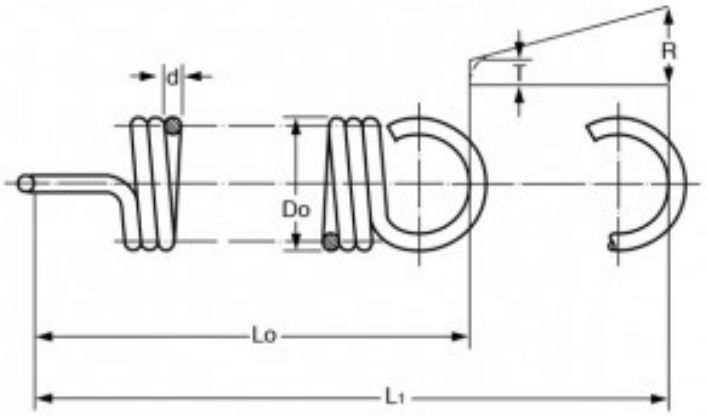

Caratteristiche prodotto

Materiale: ACCIAIO AL CARBONIO C85
Do - Diam. Esterno (mm): 9.14
d - Diametro Filo (mm): 0.79
Lo - Lungh. Libera Int. Occhielli (mm): 69.85
L1 - Mass. Estensione (mm): 222.25
P - Carico a L1 (N): 16.41
T - Tensione Iniziale (N): 1.47
R - Carico Trazione Unitario (N/mm): 0.11