MeterSprings
www.meterspec.it

# MOLLA A TRAZIONE E0360-026-1500M

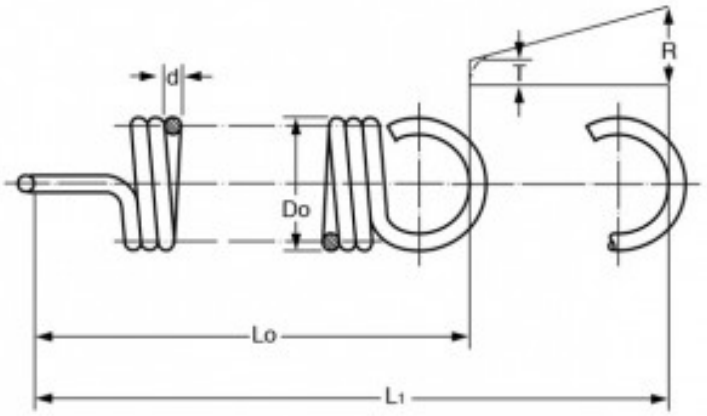


**Caratteristiche prodotto**

Materiale: ACCIAIO AL CARBONIO C85
Do - Diam. Esterno (mm): 9.14
d - Diametro Filo (mm): 0.66
Lo - Lungh. Libera Int. Occhielli (mm): 38.1
L1 - Mass. Estensione (mm): 128.27
P - Carico a L1 (N): 10.01
T - Tensione Iniziale (N): 0.89
R - Carico Trazione Unitario (N/mm): 0.11