MeterSprings
www.meterspec.it

MOLLA A TRAZIONE E0300-049-2750M

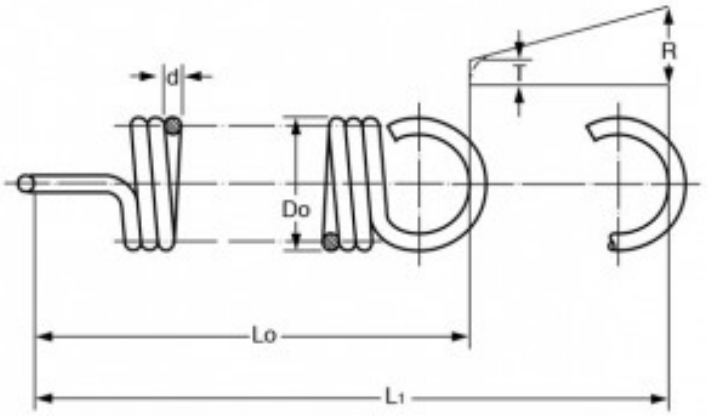

Caratteristiche prodotto

Materiale: ACCIAIO AL CARBONIO C85
Do - Diam. Esterno (mm): 7.62
d - Diametro Filo (mm): 1.24
Lo - Lungh. Libera Int. Occhielli (mm): 69.85
L1 - Mass. Estensione (mm): 101.6
P - Carico a L1 (N): 69.39
T - Tensione Iniziale (N): 6.23
R - Carico Trazione Unitario (N/mm): 2