MeterSprings
www.meterspec.it

MOLLA A TRAZIONE E0300-037-2500M

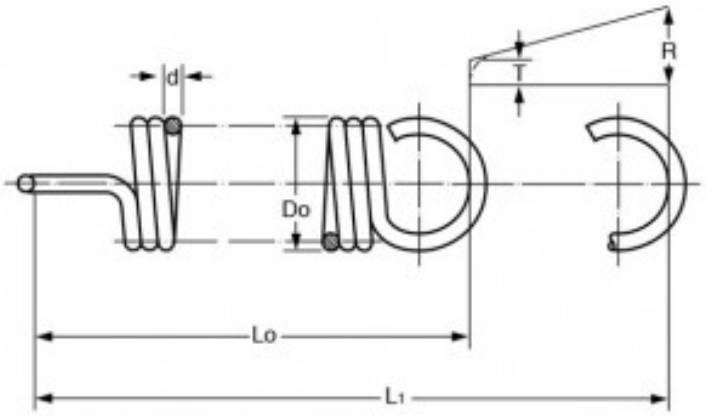

Caratteristiche prodotto

Materiale: ACCIAIO AL CARBONIO C85
Do - Diam. Esterno (mm): 7.62
d - Diametro Filo (mm): 0.94
Lo - Lungh. Libera Int. Occhielli (mm): 63.5
L1 - Mass. Estensione (mm): 123.19
P - Carico a L1 (N): 32.03
T - Tensione Iniziale (N): 2.89
R - Carico Trazione Unitario (N/mm): 0.49