MeterSprings
www.meterspec.it

MOLLA A TRAZIONE E0300-031-1120M

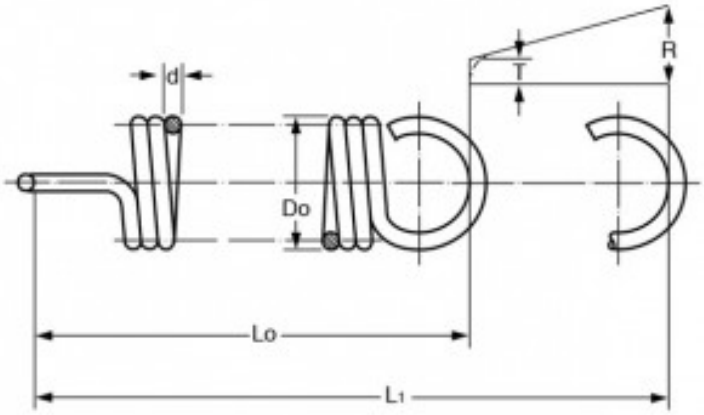

Caratteristiche prodotto

Materiale: ACCIAIO AL CARBONIO C85
Do - Diam. Esterno (mm): 7.62
d - Diametro Filo (mm): 0.79
Lo - Lungh. Libera Int. Occhielli (mm): 28.45
L1 - Mass. Estensione (mm): 55.63
P - Carico a L1 (N): 19.53
T - Tensione Iniziale (N): 1.73
R - Carico Trazione Unitario (N/mm): 0.65