MeterSprings
www.meterspec.it

MOLLA A TRAZIONE E1250-148-7500M

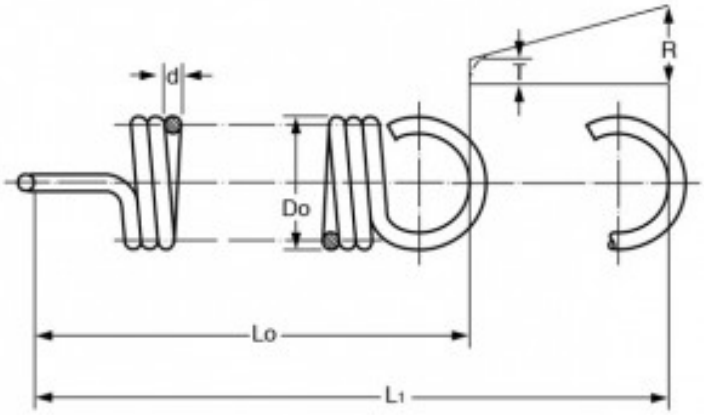

Caratteristiche prodotto

Materiale: ACCIAIO AL CARBONIO C85
Do - Diam. Esterno (mm): 31.75
d - Diametro Filo (mm): 3.76
Lo - Lungh. Libera Int. Occhielli (mm): 190.5
L1 - Mass. Estensione (mm): 331.22
P - Carico a L1 (N): 393.13
T - Tensione Iniziale (N): 35.36
R - Carico Trazione Unitario (N/mm): 2.54