MeterSprings
www.meterspec.it

MOLLA A TRAZIONE E0240-041-3000M

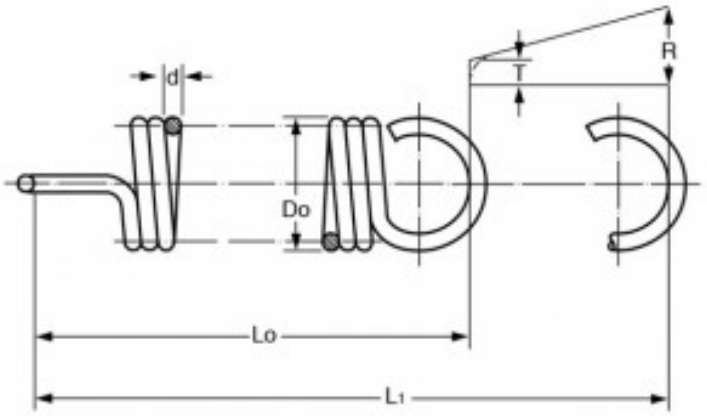

Caratteristiche prodotto

Materiale: ACCIAIO AL CARBONIO C85
Do - Diam. Esterno (mm): 6.1
d - Diametro Filo (mm): 1.04
Lo - Lungh. Libera Int. Occhielli (mm): 76.2
L1 - Mass. Estensione (mm): 109.47
P - Carico a L1 (N): 51.82
T - Tensione Iniziale (N): 4.67
R - Carico Trazione Unitario (N/mm): 1.42