MeterSprings
www.meterspec.it

MOLLA A TRAZIONE E0240-037-0620M

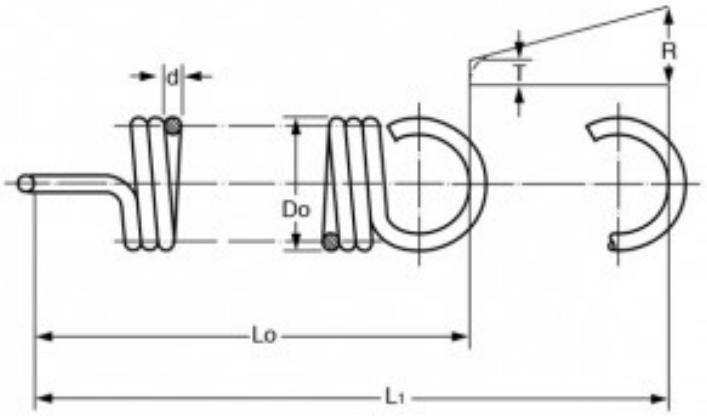

Caratteristiche prodotto

Materiale: ACCIAIO AL CARBONIO C85
Do - Diam. Esterno (mm): 6.1
d - Diametro Filo (mm): 0.94
Lo - Lungh. Libera Int. Occhielli (mm): 15.75
L1 - Mass. Estensione (mm): 19.56
P - Carico a L1 (N): 38.7
T - Tensione Iniziale (N): 3.56
R - Carico Trazione Unitario (N/mm): 9.58