MeterSprings
www.meterspec.it

MOLLA A TRAZIONE E0240-031-4500M

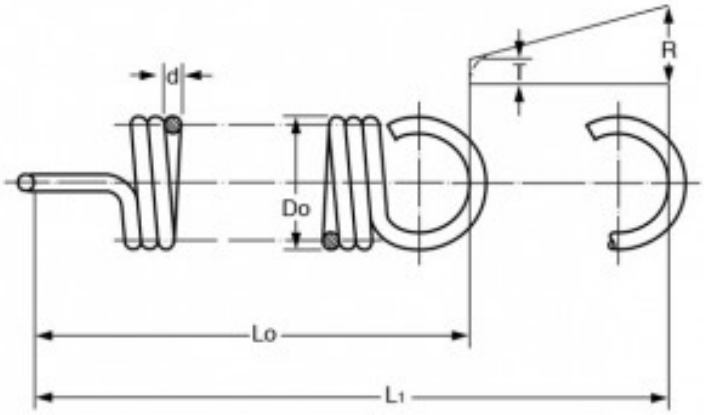

Caratteristiche prodotto

Materiale: ACCIAIO AL CARBONIO C85
Do - Diam. Esterno (mm): 6.1
d - Diametro Filo (mm): 0.79
Lo - Lungh. Libera Int. Occhielli (mm): 114.3
L1 - Mass. Estensione (mm): 224.54
P - Carico a L1 (N): 23.58
T - Tensione Iniziale (N): 2.22
R - Carico Trazione Unitario (N/mm): 0.19