MeterSprings
www.meterspec.it

MOLLA A TRAZIONE E0240-018-1000M

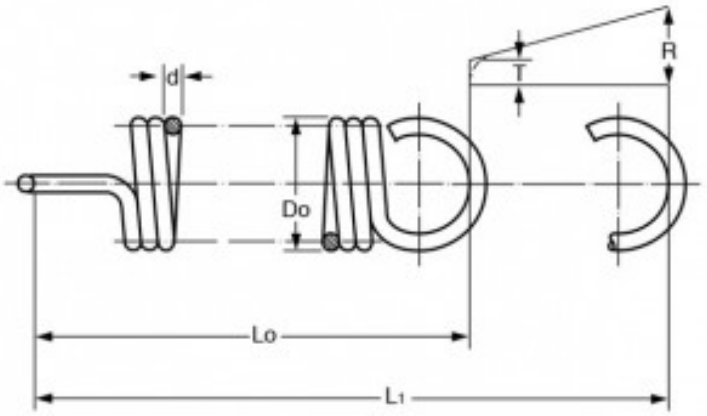

Caratteristiche prodotto

Materiale: ACCIAIO AL CARBONIO C85
Do - Diam. Esterno (mm): 6.1
d - Diametro Filo (mm): 0.46
Lo - Lungh. Libera Int. Occhielli (mm): 25.4
L1 - Mass. Estensione (mm): 83.82
P - Carico a L1 (N): 5.25
T - Tensione Iniziale (N): 0.49
R - Carico Trazione Unitario (N/mm): 0.09