MeterSprings
www.meterspec.it

MOLLA A TRAZIONE E0180-034-0620M

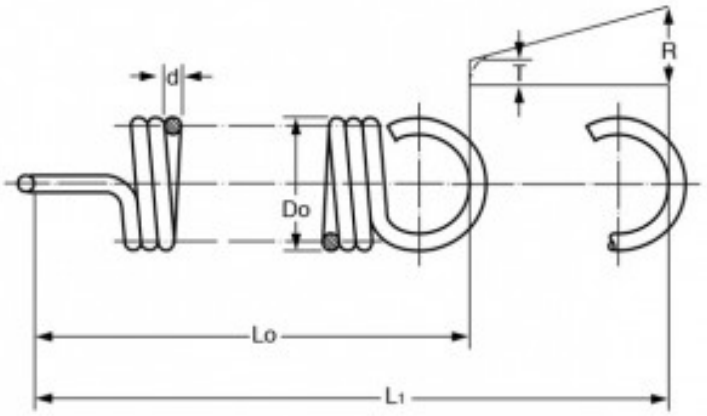

Caratteristiche prodotto

Materiale: ACCIAIO AL CARBONIO C85
Do - Diam. Esterno (mm): 4.57
d - Diametro Filo (mm): 0.86
Lo - Lungh. Libera Int. Occhielli (mm): 15.75
L1 - Mass. Estensione (mm): 19.05
P - Carico a L1 (N): 39.9
T - Tensione Iniziale (N): 3.6
R - Carico Trazione Unitario (N/mm): 10.82