MeterSprings
www.meterspec.it

# MOLLA A TRAZIONE E0180-031-1750M

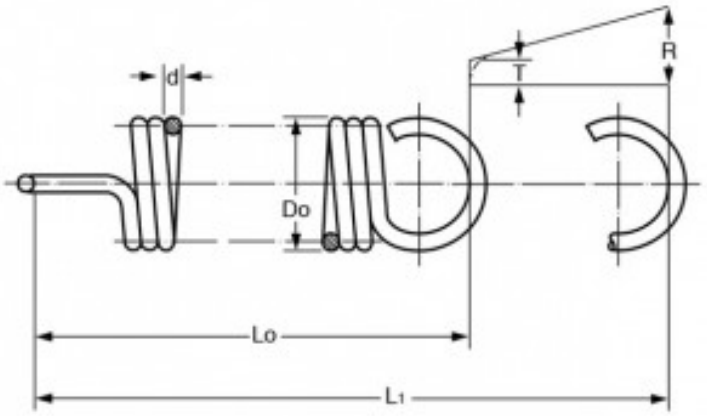


**Caratteristiche prodotto**

Materiale: ACCIAIO AL CARBONIO C85
Do - Diam. Esterno (mm): 4.57
d - Diametro Filo (mm): 0.79
Lo - Lungh. Libera Int. Occhielli (mm): 44.45
L1 - Mass. Estensione (mm): 62.48
P - Carico a L1 (N): 30.25
T - Tensione Iniziale (N): 2.67
R - Carico Trazione Unitario (N/mm): 1.52