MeterSprings
www.meterspec.it

MOLLA A TRAZIONE E1125-125-6500M

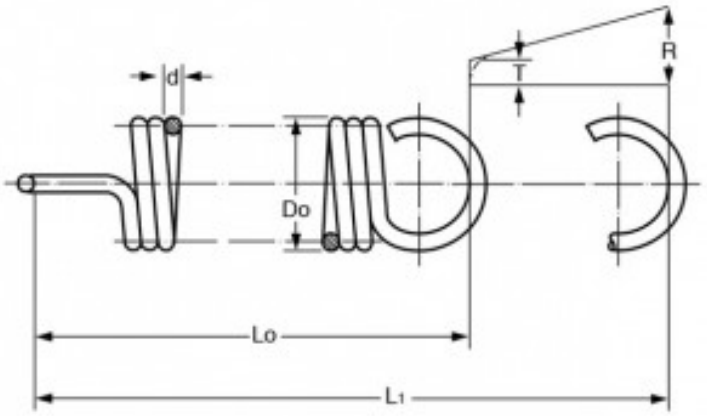

Caratteristiche prodotto

Materiale: ACCIAIO AL CARBONIO C85
Do - Diam. Esterno (mm): 28.58
d - Diametro Filo (mm): 3.18
Lo - Lungh. Libera Int. Occhielli (mm): 165.1
L1 - Mass. Estensione (mm): 308.61
P - Carico a L1 (N): 272.45
T - Tensione Iniziale (N): 24.51
R - Carico Trazione Unitario (N/mm): 1.73