MeterSprings
www.meterspec.it

MOLLA A TRAZIONE E1125-105-7000M

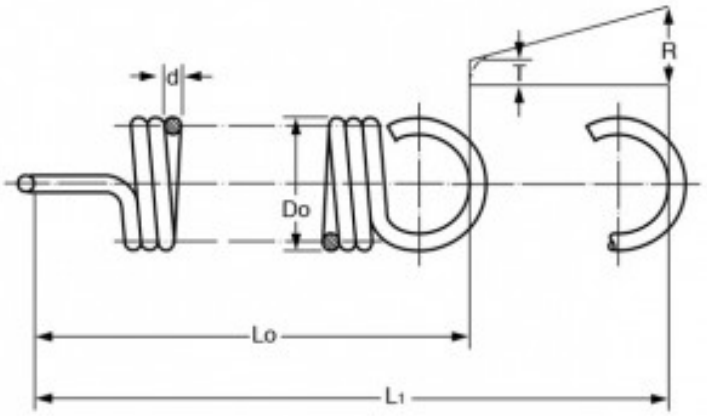

Caratteristiche prodotto

Materiale: ACCIAIO AL CARBONIO C85
Do - Diam. Esterno (mm): 28.58
d - Diametro Filo (mm): 2.67
Lo - Lungh. Libera Int. Occhielli (mm): 177.8
L1 - Mass. Estensione (mm): 424.43
P - Carico a L1 (N): 168.14
T - Tensione Iniziale (N): 15.12
R - Carico Trazione Unitario (N/mm): 0.61