MeterSprings
www.meterspec.it

MOLLA A TRAZIONE E1125-085-4000M

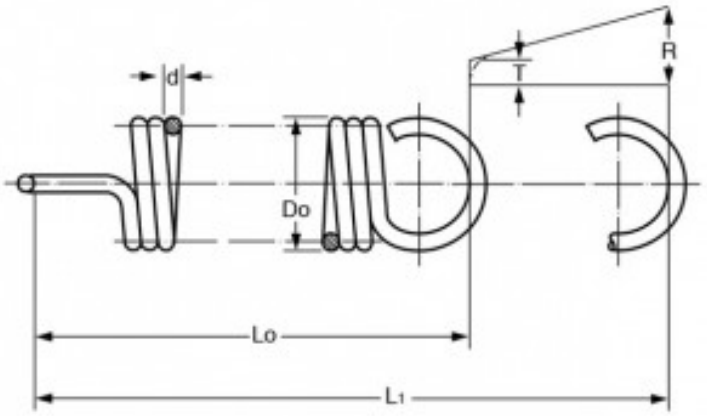

Caratteristiche prodotto

Materiale: ACCIAIO AL CARBONIO C85
Do - Diam. Esterno (mm): 28.58
d - Diametro Filo (mm): 2.16
Lo - Lungh. Libera Int. Occhielli (mm): 101.6
L1 - Mass. Estensione (mm): 256.79
P - Carico a L1 (N): 93.28
T - Tensione Iniziale (N): 8.41
R - Carico Trazione Unitario (N/mm): 0.54