MeterSprings
www.meterspec.it

MOLLA A TRAZIONE E0120-022-1370M

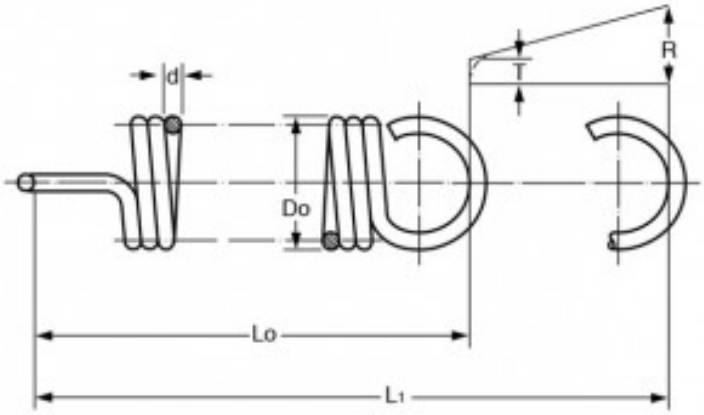

Caratteristiche prodotto

Materiale: ACCIAIO AL CARBONIO C85
Do - Diam. Esterno (mm): 3.05
d - Diametro Filo (mm): 0.56
Lo - Lungh. Libera Int. Occhielli (mm): 34.8
L1 - Mass. Estensione (mm): 48.26
P - Carico a L1 (N): 17.3
T - Tensione Iniziale (N): 1.56
R - Carico Trazione Unitario (N/mm): 1.17