MeterSprings
www.meterspec.it

MOLLA A TRAZIONE E0120-016-1750M

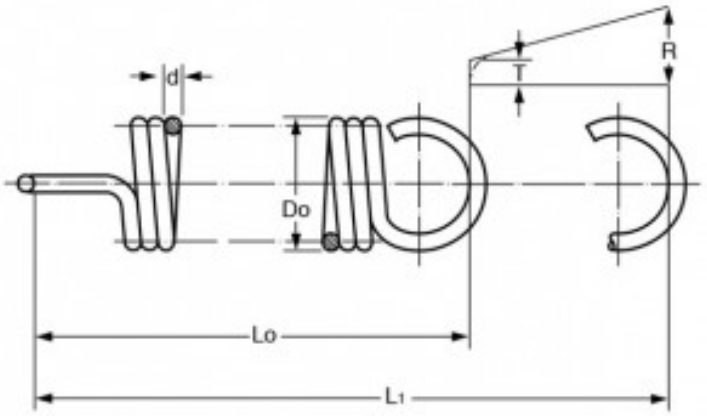

Caratteristiche prodotto

Materiale: ACCIAIO AL CARBONIO C85
Do - Diam. Esterno (mm): 3.05
d - Diametro Filo (mm): 0.41
Lo - Lungh. Libera Int. Occhielli (mm): 44.45
L1 - Mass. Estensione (mm): 87.63
P - Carico a L1 (N): 7.12
T - Tensione Iniziale (N): 0.89
R - Carico Trazione Unitario (N/mm): 0.16