MeterSprings
www.meterspec.it

MOLLA A TRAZIONE E0094-014-0880M

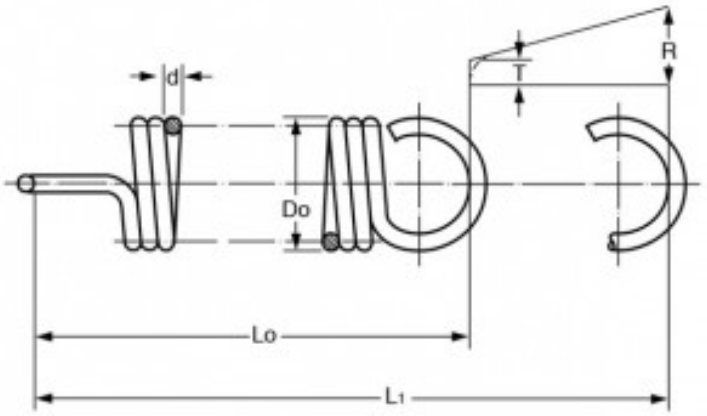

Caratteristiche prodotto

Materiale: ACCIAIO AL CARBONIO C85
Do - Diam. Esterno (mm): 2.39
d - Diametro Filo (mm): 0.36
Lo - Lungh. Libera Int. Occhielli (mm): 22.35
L1 - Mass. Estensione (mm): 37.85
P - Carico a L1 (N): 6.67
T - Tensione Iniziale (N): 0.76
R - Carico Trazione Unitario (N/mm): 0.39