MeterSprings
www.meterspec.it

MOLLA A TRAZIONE E0094-013-0620M

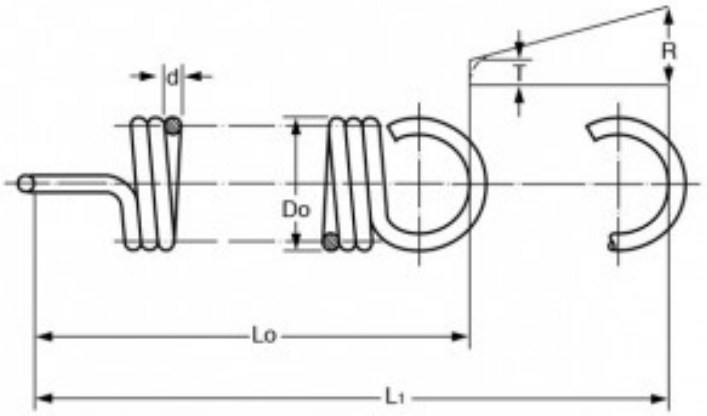

Caratteristiche prodotto

Materiale: ACCIAIO AL CARBONIO C85
Do - Diam. Esterno (mm): 2.39
d - Diametro Filo (mm): 0.33
Lo - Lungh. Libera Int. Occhielli (mm): 15.75
L1 - Mass. Estensione (mm): 27.69
P - Carico a L1 (N): 5.12
T - Tensione Iniziale (N): 0.44
R - Carico Trazione Unitario (N/mm): 0.39