MeterSprings
www.meterspec.it

MOLLA A TRAZIONE E2000-177-10000M

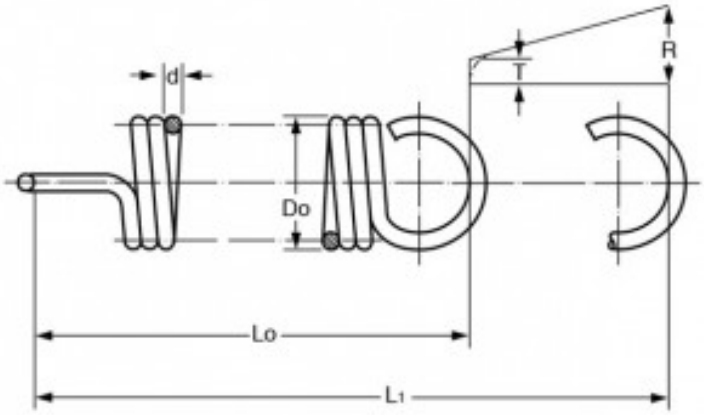

Caratteristiche prodotto

Materiale: ACCIAIO AL CARBONIO C85
Do - Diam. Esterno (mm): 50.8
d - Diametro Filo (mm): 4.5
Lo - Lungh. Libera Int. Occhielli (mm): 254
L1 - Mass. Estensione (mm): 577.34
P - Carico a L1 (N): 413.46
T - Tensione Iniziale (N): 37.23
R - Carico Trazione Unitario (N/mm): 1.16