MeterSprings
www.meterspec.it

MOLLA A TRAZIONE E1000-135-3000M

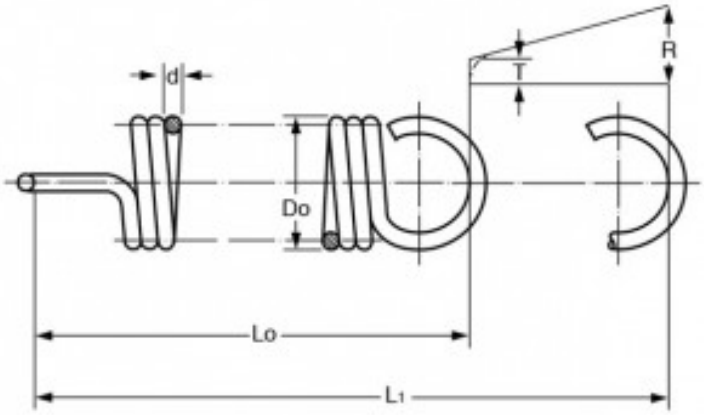

Caratteristiche prodotto

Materiale: ACCIAIO AL CARBONIO C85
Do - Diam. Esterno (mm): 25.4
d - Diametro Filo (mm): 3.43
Lo - Lungh. Libera Int. Occhielli (mm): 76.2
L1 - Mass. Estensione (mm): 101.09
P - Carico a L1 (N): 373.54
T - Tensione Iniziale (N): 33.63
R - Carico Trazione Unitario (N/mm): 13.61