MeterSprings
www.meterspec.it

MOLLA A TRAZIONE E1000-125-9000M

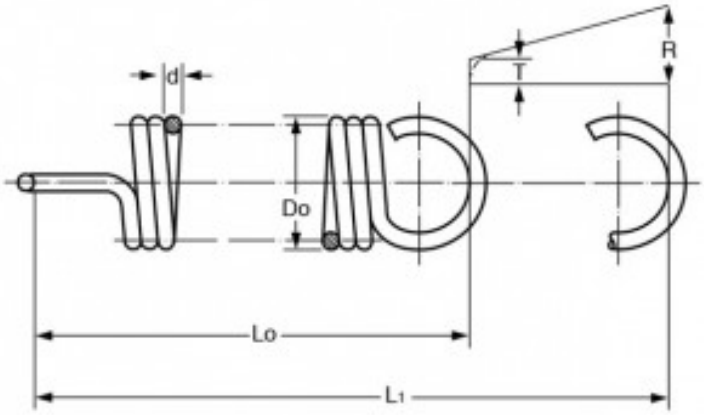

Caratteristiche prodotto

Materiale: ACCIAIO AL CARBONIO C85
Do - Diam. Esterno (mm): 25.4
d - Diametro Filo (mm): 3.18
Lo - Lungh. Libera Int. Occhielli (mm): 228.6
L1 - Mass. Estensione (mm): 402.34
P - Carico a L1 (N): 301.89
T - Tensione Iniziale (N): 27.18
R - Carico Trazione Unitario (N/mm): 1.58