MeterSprings
www.meterspec.it

MOLLA A TRAZIONE E1000-095-4000M

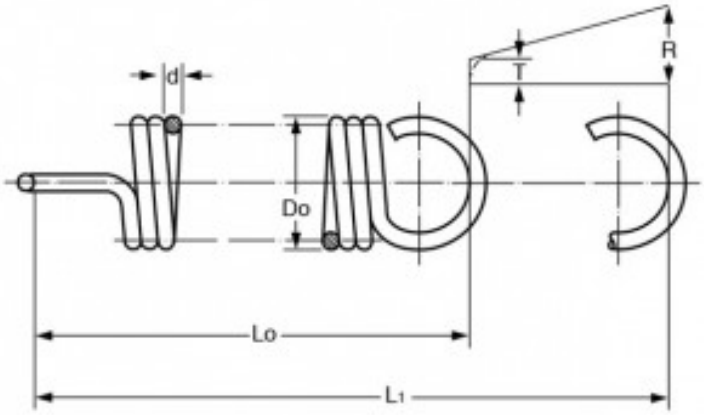

Caratteristiche prodotto

Materiale: ACCIAIO AL CARBONIO C85
Do - Diam. Esterno (mm): 25.4
d - Diametro Filo (mm): 2.41
Lo - Lungh. Libera Int. Occhielli (mm): 101.6
L1 - Mass. Estensione (mm): 202.69
P - Carico a L1 (N): 133.45
T - Tensione Iniziale (N): 12.01
R - Carico Trazione Unitario (N/mm): 1.21