MeterSprings
www.meterspec.it

MOLLA COMPRESSIONE D23890 S/S

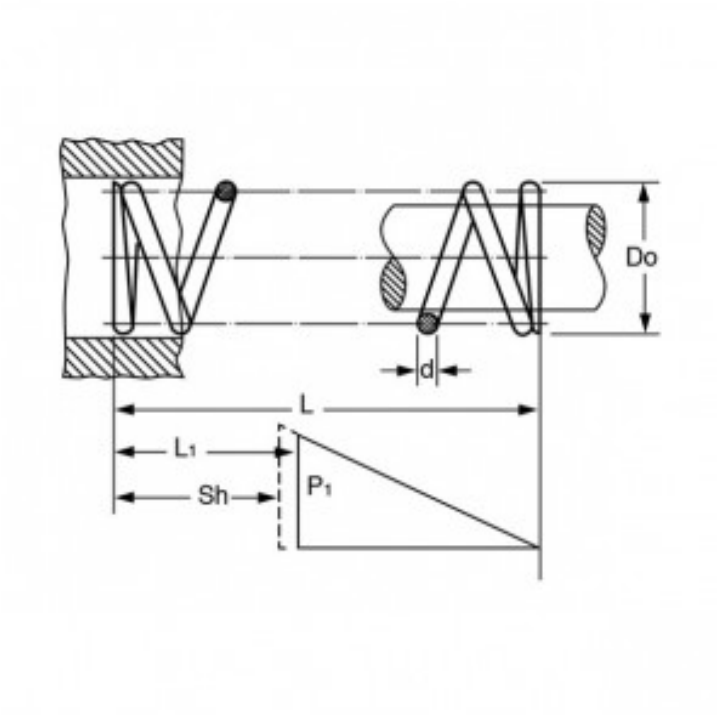

Caratteristiche prodotto

Materiale: ACCIAIO INOX 302
L - Lungh. Libera (mm): 95.5
Do - Diam. Esterno (mm): 45
d - Diametro Filo (mm): 5
L1 - Lungh. Min. Lavoro (mm): 41.1
Sh - Lungh. a Pacco (mm): 37.5
P1 - Carico a L1 (N): 816.9
R - Carico di Flessione Unitario (N/mm): 15.03