MeterSprings
www.meterspec.it

MOLLA COMPRESSIONE D23830 S/S

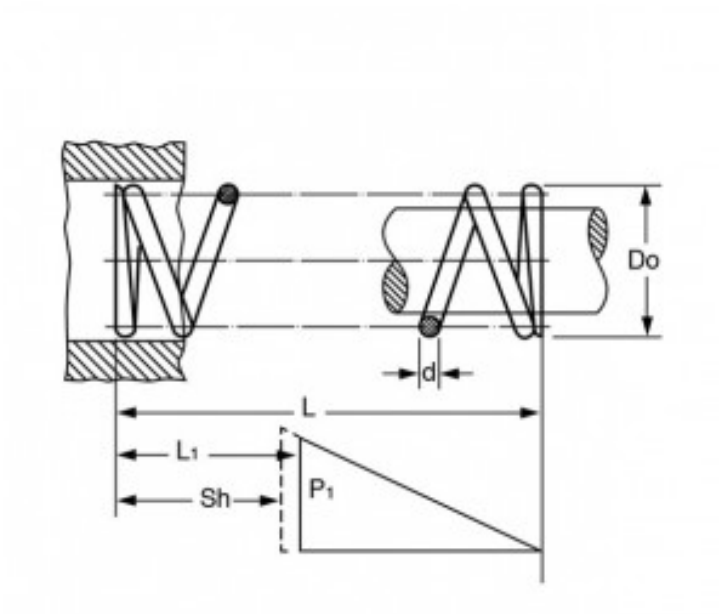

Caratteristiche prodotto

Materiale: ACCIAIO INOX 302
L - Lungh. Libera (mm): 51
Do - Diam. Esterno (mm): 37
d - Diametro Filo (mm): 5
L1 - Lungh. Min. Lavoro (mm): 28.7
Sh - Lungh. a Pacco (mm): 27.5
P1 - Carico a L1 (N): 1021.12
R - Carico di Flessione Unitario (N/mm): 46.16