MeterSprings
www.meterspec.it

MOLLA COMPRESSIONE D23790 S/S

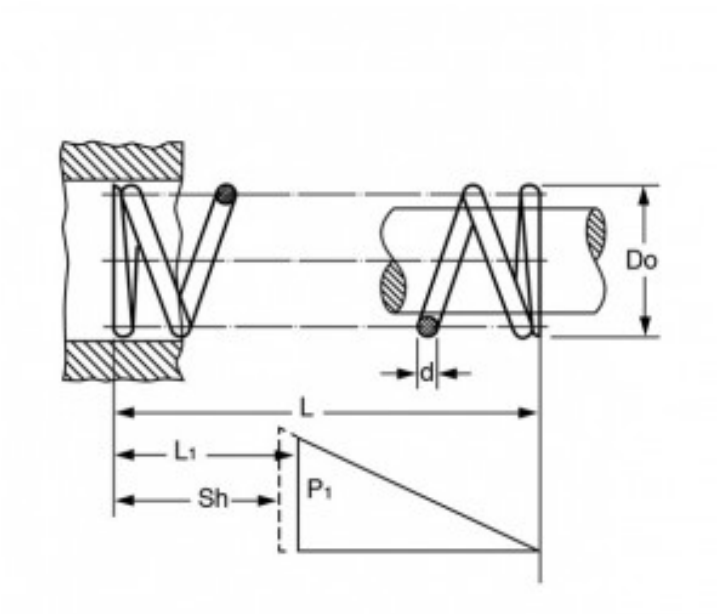

Caratteristiche prodotto

Materiale: ACCIAIO INOX 302
L - Lungh. Libera (mm): 60
Do - Diam. Esterno (mm): 30
d - Diametro Filo (mm): 5
L1 - Lungh. Min. Lavoro (mm): 38.5
Sh - Lungh. a Pacco (mm): 37.5
P1 - Carico a L1 (N): 1307.03
R - Carico di Flessione Unitario (N/mm): 61.68