MeterSprings
www.meterspec.it

# MOLLA COMPRESSIONE D23680 S/S

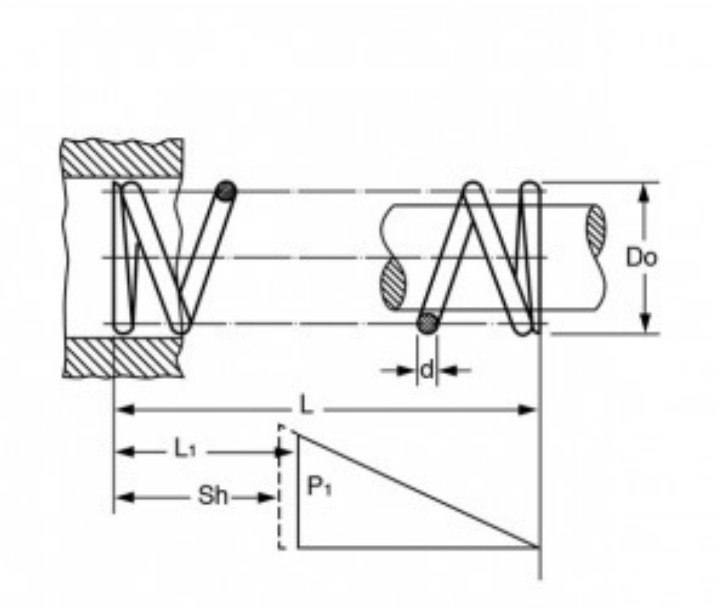


**Caratteristiche prodotto**

Materiale: ACCIAIO INOX 302
L - Lungh. Libera (mm): 71
Do - Diam. Esterno (mm): 44
d - Diametro Filo (mm): 4
L1 - Lungh. Min. Lavoro (mm): 25.2
Sh - Lungh. a Pacco (mm): 22
P1 - Carico a L1 (N): 443.57
R - Carico di Flessione Unitario (N/mm): 9.72