MeterSprings
www.meterspec.it

MOLLA COMPRESSIONE D23580 S/S

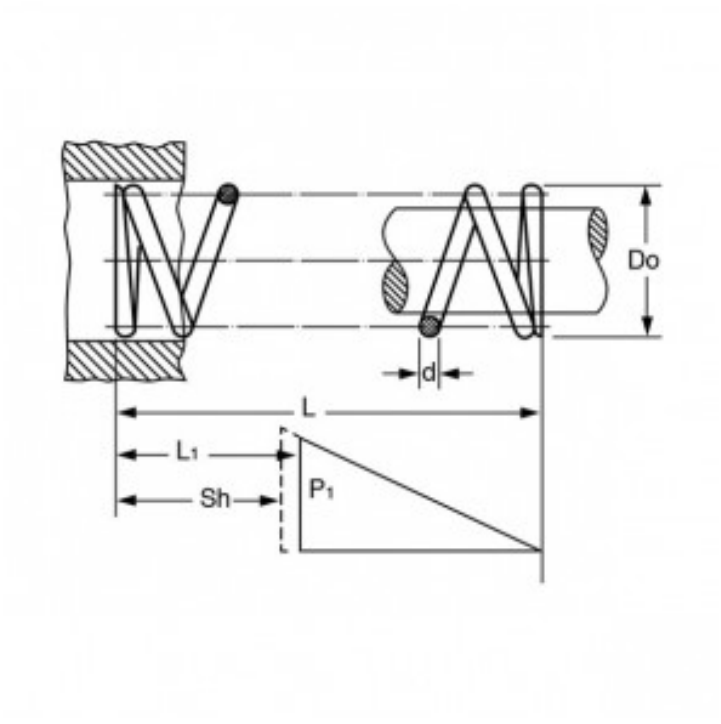

Caratteristiche prodotto

Materiale: ACCIAIO INOX 302
L - Lungh. Libera (mm): 41
Do - Diam. Esterno (mm): 29
d - Diametro Filo (mm): 4
L1 - Lungh. Min. Lavoro (mm): 22.9
Sh - Lungh. a Pacco (mm): 22
P1 - Carico a L1 (N): 709.88
R - Carico di Flessione Unitario (N/mm): 39.7