MeterSprings
www.meterspec.it

MOLLA COMPRESSIONE D23480 S/S

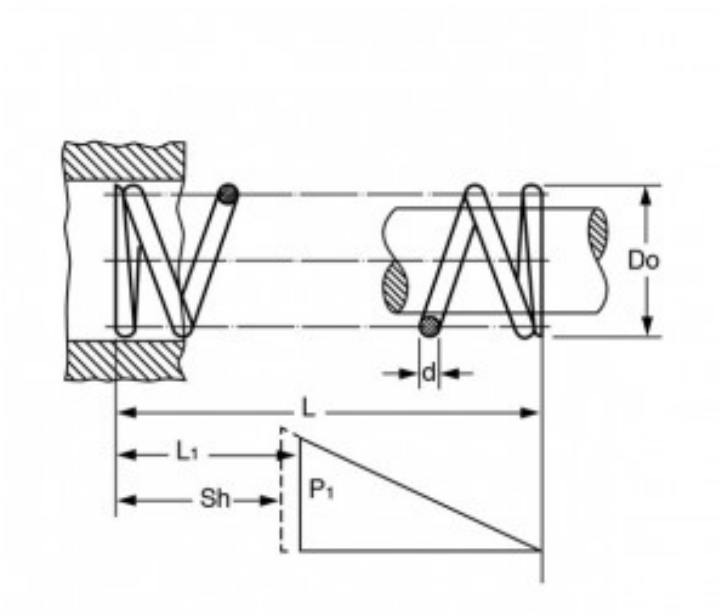

Caratteristiche prodotto

Materiale: ACCIAIO INOX 302
L - Lungh. Libera (mm): 82
Do - Diam. Esterno (mm): 43.2
d - Diametro Filo (mm): 3.2
L1 - Lungh. Min. Lavoro (mm): 21.2
Sh - Lungh. a Pacco (mm): 17.6
P1 - Carico a L1 (N): 240.17
R - Carico di Flessione Unitario (N/mm): 3.97