MeterSprings
www.meterspec.it

MOLLA COMPRESSIONE D23160 S/S

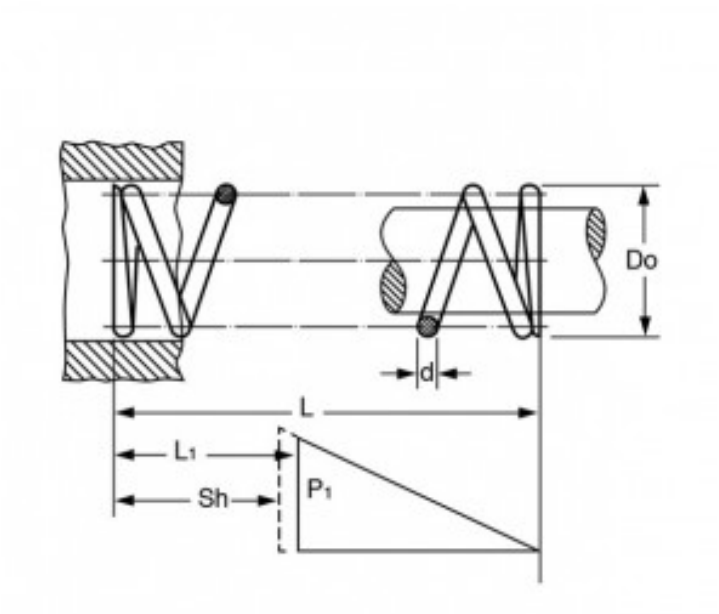

Caratteristiche prodotto

Materiale: ACCIAIO INOX 302
L - Lungh. Libera (mm): 170
Do - Diam. Esterno (mm): 34.5
d - Diametro Filo (mm): 2.5
L1 - Lungh. Min. Lavoro (mm): 41
Sh - Lungh. a Pacco (mm): 26.25
P1 - Carico a L1 (N): 151.94
R - Carico di Flessione Unitario (N/mm): 1.19