MeterSprings
www.meterspec.it

MOLLA COMPRESSIONE D23010 S/S

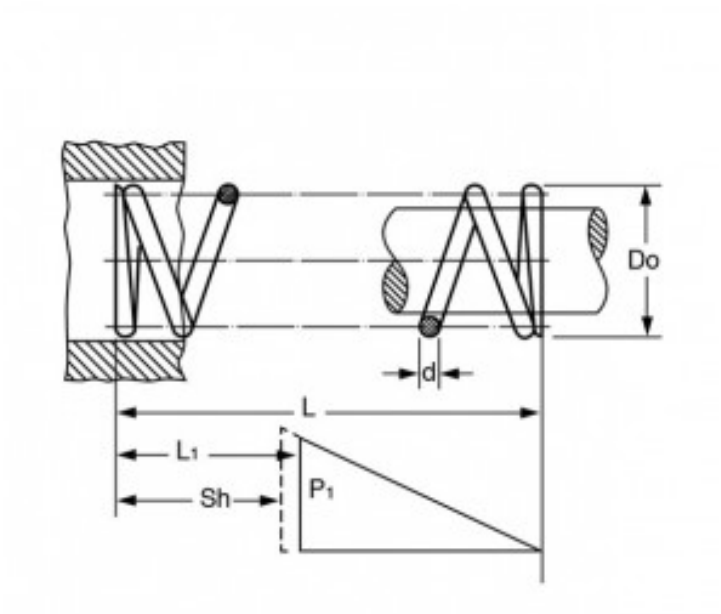

Caratteristiche prodotto

Materiale: ACCIAIO INOX 302
L - Lungh. Libera (mm): 61
Do - Diam. Esterno (mm): 18.5
d - Diametro Filo (mm): 2.5
L1 - Lungh. Min. Lavoro (mm): 29.3
Sh - Lungh. a Pacco (mm): 26.25
P1 - Carico a L1 (N): 303.89
R - Carico di Flessione Unitario (N/mm): 9.55