MeterSprings
www.meterspec.it

# MOLLA COMPRESSIONE D22620 S/S

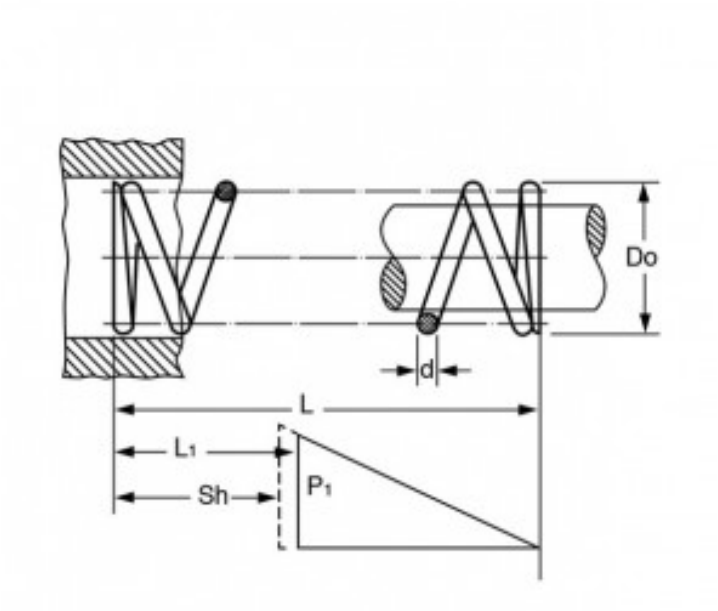


**Caratteristiche prodotto**

Materiale: ACCIAIO INOX 302
L - Lungh. Libera (mm): 38.5
Do - Diam. Esterno (mm): 12
d - Diametro Filo (mm): 2
L1 - Lungh. Min. Lavoro (mm): 22
Sh - Lungh. a Pacco (mm): 21
P1 - Carico a L1 (N): 264.68
R - Carico di Flessione Unitario (N/mm): 16.01