MeterSprings
www.meterspec.it

MOLLA COMPRESSIONE D22350 S/S

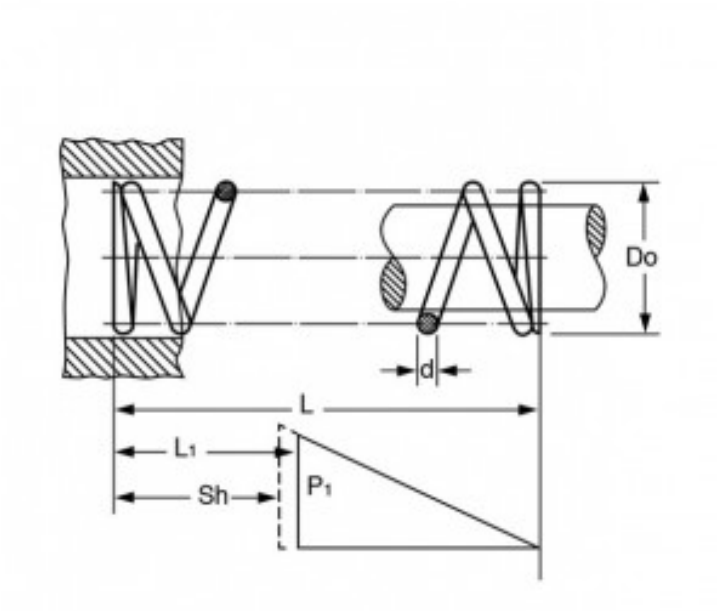

Caratteristiche prodotto

Materiale: ACCIAIO INOX 302
L - Lungh. Libera (mm): 14.5
Do - Diam. Esterno (mm): 9.6
d - Diametro Filo (mm): 1.6
L1 - Lungh. Min. Lavoro (mm): 9
Sh - Lungh. a Pacco (mm): 8.8
P1 - Carico a L1 (N): 176.45
R - Carico di Flessione Unitario (N/mm): 31.05