MeterSprings
www.meterspec.it

MOLLA COMPRESSIONE D22010 S/S

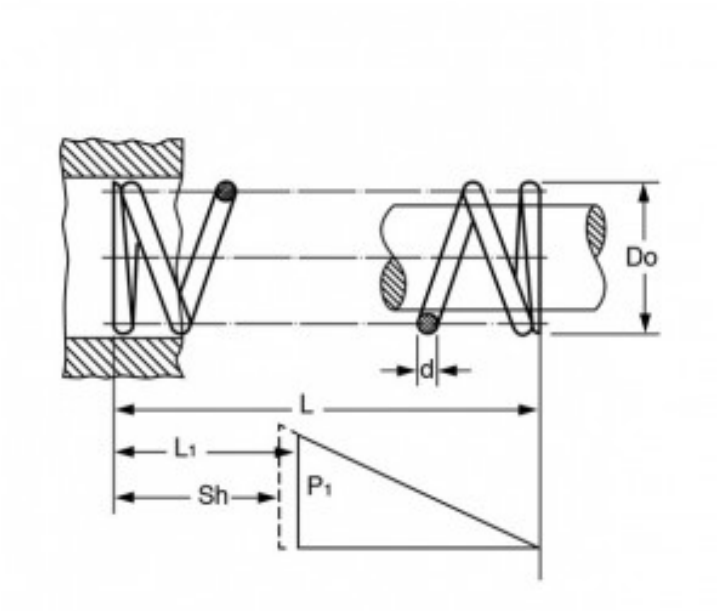

Caratteristiche prodotto

Materiale: ACCIAIO INOX 302
L - Lungh. Libera (mm): 26
Do - Diam. Esterno (mm): 11
d - Diametro Filo (mm): 1
L1 - Lungh. Min. Lavoro (mm): 11.2
Sh - Lungh. a Pacco (mm): 7.5
P1 - Carico a L1 (N): 22.79
R - Carico di Flessione Unitario (N/mm): 1.54