MeterSprings
www.meterspec.it

MOLLA COMPRESSIONE D21730 S/S

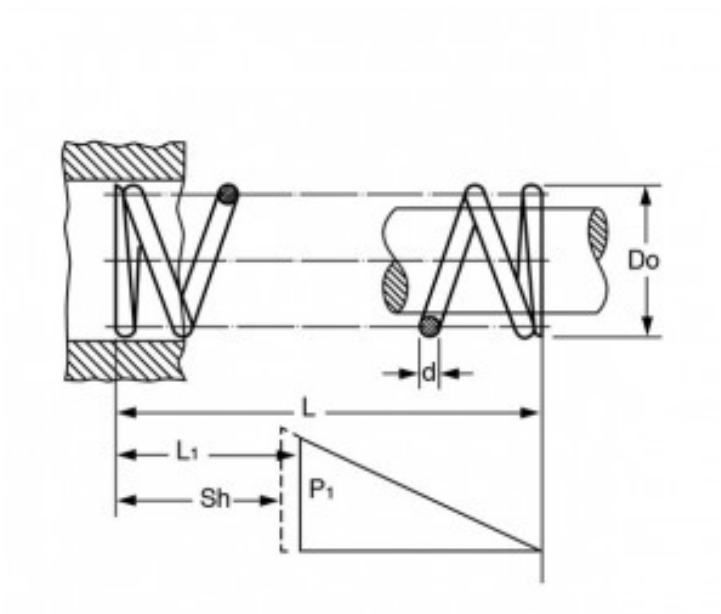

Caratteristiche prodotto

Materiale: ACCIAIO INOX 302
L - Lungh. Libera (mm): 33
Do - Diam. Esterno (mm): 7.1
d - Diametro Filo (mm): 0.8
L1 - Lungh. Min. Lavoro (mm): 15.1
Sh - Lungh. a Pacco (mm): 12.4
P1 - Carico a L1 (N): 20.02
R - Carico di Flessione Unitario (N/mm): 1.11