MeterSprings
www.meterspec.it

# MOLLA COMPRESSIONE D21350 S/S

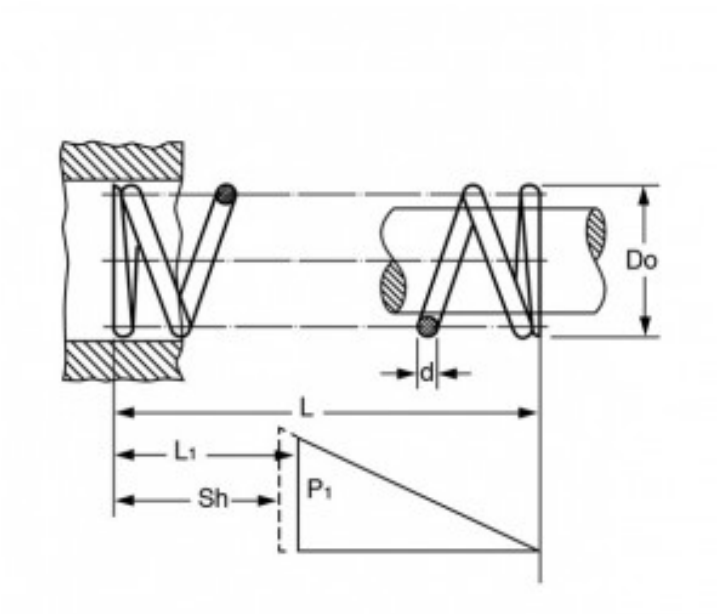


**Caratteristiche prodotto**

Materiale: ACCIAIO INOX 302
L - Lungh. Libera (mm): 5.5
Do - Diam. Esterno (mm): 3.83
d - Diametro Filo (mm): 0.63
L1 - Lungh. Min. Lavoro (mm): 4
Sh - Lungh. a Pacco (mm): 4.1
P1 - Carico a L1 (N): 17.48
R - Carico di Flessione Unitario (N/mm): 11.68