MeterSprings
www.meterspec.it

MOLLA COMPRESSIONE D21330 S/S

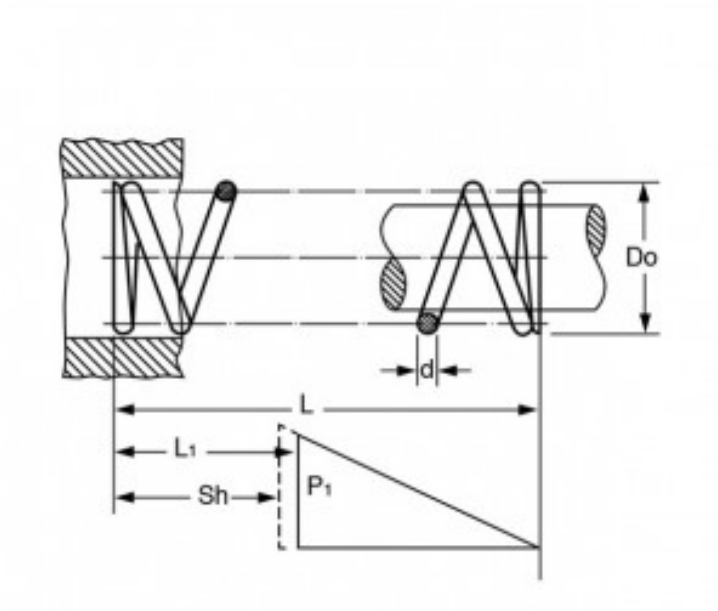

Caratteristiche prodotto

Materiale: ACCIAIO INOX 302
L - Lungh. Libera (mm): 44
Do - Diam. Esterno (mm): 6.8
d - Diametro Filo (mm): 0.5
L1 - Lungh. Min. Lavoro (mm): 12.2
Sh - Lungh. a Pacco (mm): 7.75
P1 - Carico a L1 (N): 5.47
R - Carico di Flessione Unitario (N/mm): 0.17