MeterSprings
www.meterspec.it

MOLLA COMPRESSIONE D21130 S/S

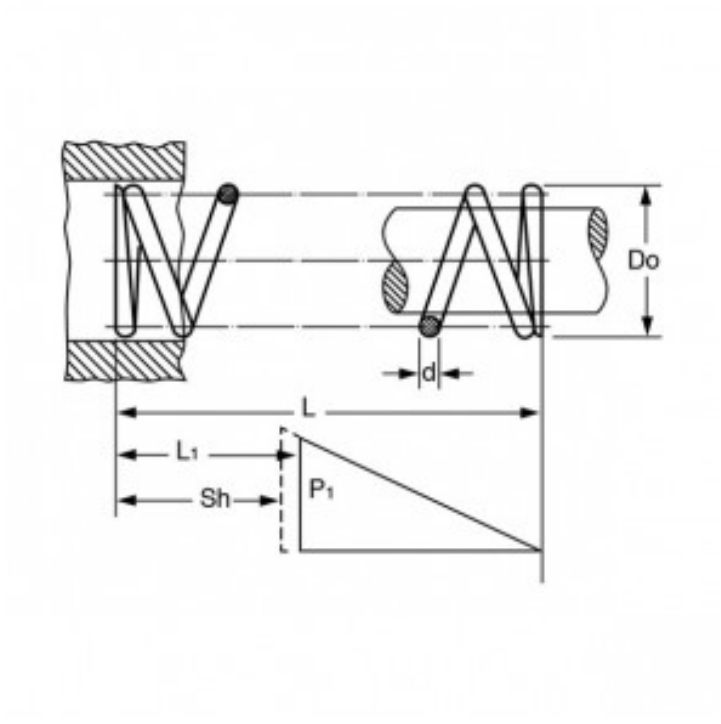

Caratteristiche prodotto

Materiale: ACCIAIO INOX 302
L - Lungh. Libera (mm): 12
Do - Diam. Esterno (mm): 3
d - Diametro Filo (mm): 0.5
L1 - Lungh. Min. Lavoro (mm): 9
Sh - Lungh. a Pacco (mm): 7.75
P1 - Carico a L1 (N): 8.66
R - Carico di Flessione Unitario (N/mm): 2.72