MeterSprings
www.meterspec.it

MOLLA COMPRESSIONE D21010 S/S

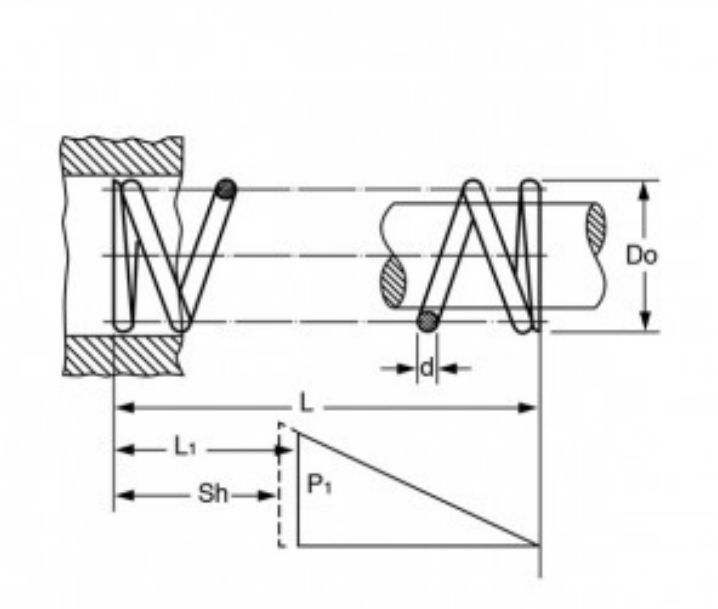

Caratteristiche prodotto

Materiale: ACCIAIO INOX 302
L - Lungh. Libera (mm): 11
Do - Diam. Esterno (mm): 4.4
d - Diametro Filo (mm): 0.4
L1 - Lungh. Min. Lavoro (mm): 4.1
Sh - Lungh. a Pacco (mm): 3.4
P1 - Carico a L1 (N): 4.37
R - Carico di Flessione Unitario (N/mm): 0.62