MeterSprings
www.meterspec.it

MOLLA COMPRESSIONE D20230 S/S

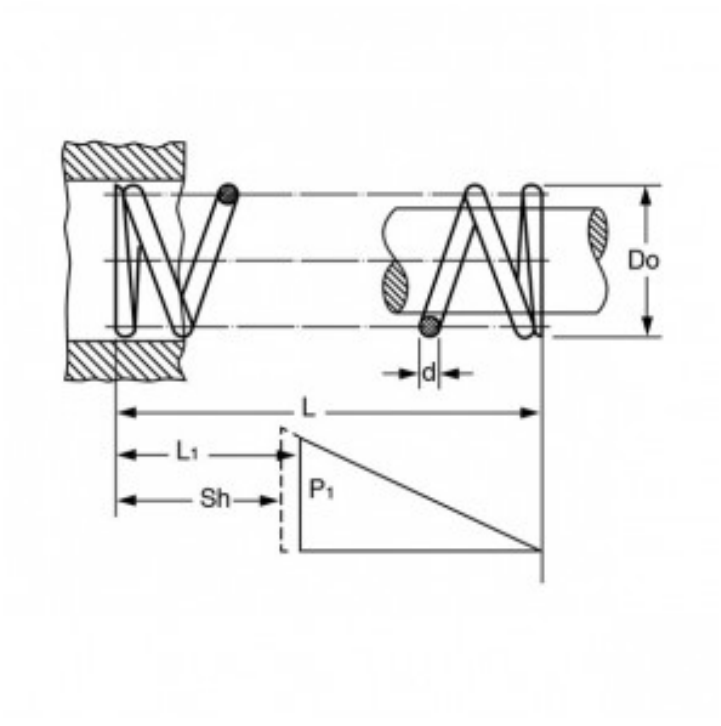

Caratteristiche prodotto

Materiale: ACCIAIO INOX 302
L - Lungh. Libera (mm): 9.2
Do - Diam. Esterno (mm): 1.8
d - Diametro Filo (mm): 0.2
L1 - Lungh. Min. Lavoro (mm): 3.8
Sh - Lungh. a Pacco (mm): 3.1
P1 - Carico a L1 (N): 1.5
R - Carico di Flessione Unitario (N/mm): 0.28