MeterSprings
www.meterspec.it

MOLLA COMPRESSIONE D13920 M/W

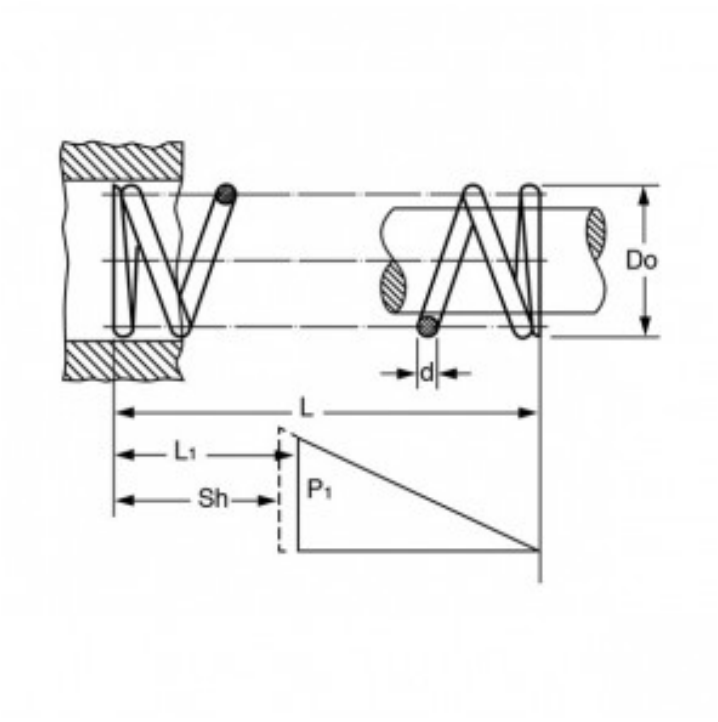

Caratteristiche prodotto

Materiale: ACCIAIO AL CARBONIO C85
L - Lungh. Libera (mm): 300
Do - Diam. Esterno (mm): 45
d - Diametro Filo (mm): 5
L1 - Lungh. Min. Lavoro (mm): 116
Sh - Lungh. a Pacco (mm): 102.5
P1 - Carico a L1 (N): 980.67
R - Carico di Flessione Unitario (N/mm): 5.36