MeterSprings
www.meterspec.it

MOLLA COMPRESSIONE D13800 M/W

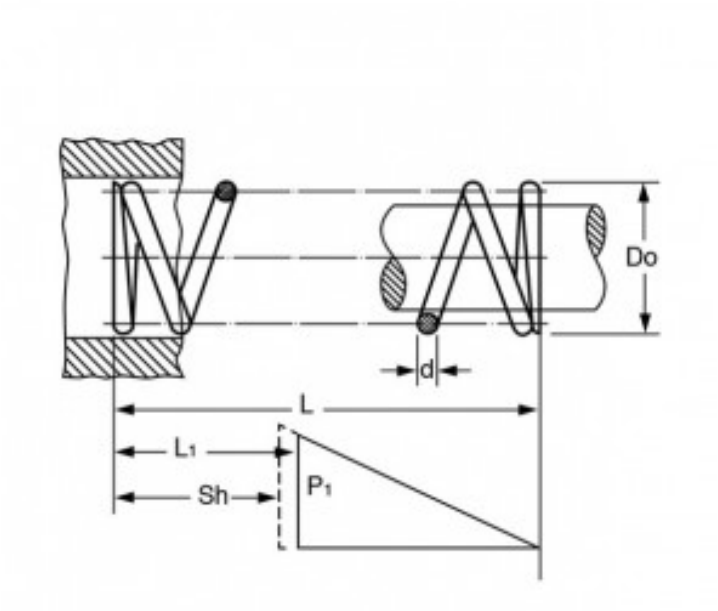

Caratteristiche prodotto

Materiale: ACCIAIO AL CARBONIO C85
L - Lungh. Libera (mm): 87.5
Do - Diam. Esterno (mm): 30
d - Diametro Filo (mm): 5
L1 - Lungh. Min. Lavoro (mm): 54.9
Sh - Lungh. a Pacco (mm): 52.5
P1 - Carico a L1 (N): 1569.06
R - Carico di Flessione Unitario (N/mm): 47.86