MeterSprings
www.meterspec.it

MOLLA COMPRESSIONE D13740 M/W

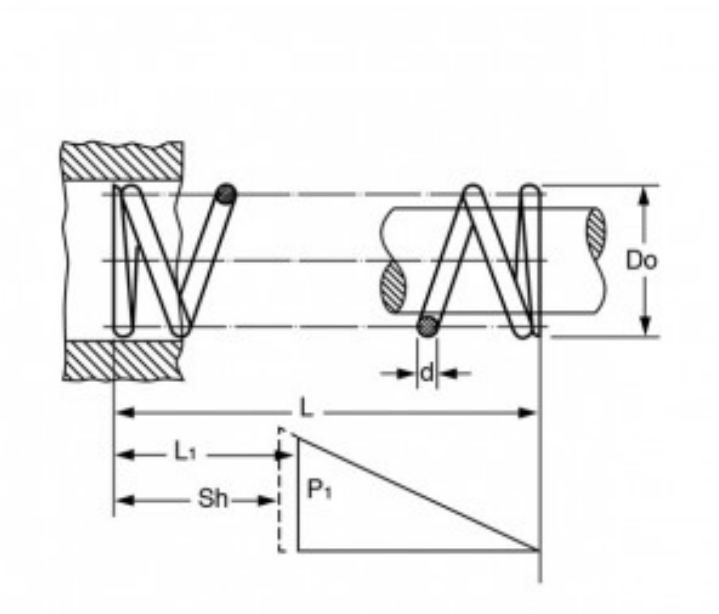

Caratteristiche prodotto

Materiale: ACCIAIO AL CARBONIO C85
L - Lungh. Libera (mm): 150
Do - Diam. Esterno (mm): 54
d - Diametro Filo (mm): 4
L1 - Lungh. Min. Lavoro (mm): 38.6
Sh - Lungh. a Pacco (mm): 30
P1 - Carico a L1 (N): 426.59
R - Carico di Flessione Unitario (N/mm): 3.79