MeterSprings
www.meterspec.it

MOLLA COMPRESSIONE D13720 M/W

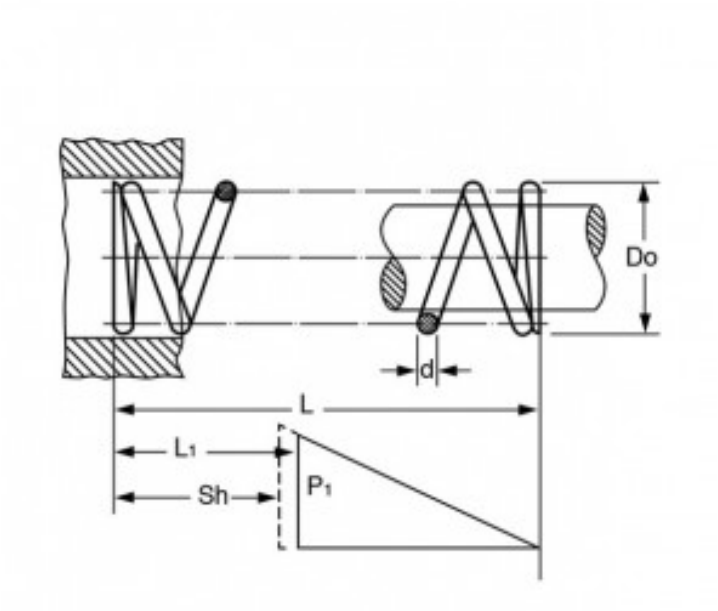

Caratteristiche prodotto

Materiale: ACCIAIO AL CARBONIO C85
L - Lungh. Libera (mm): 340
Do - Diam. Esterno (mm): 44
d - Diametro Filo (mm): 4
L1 - Lungh. Min. Lavoro (mm): 99.6
Sh - Lungh. a Pacco (mm): 82
P1 - Carico a L1 (N): 532.5
R - Carico di Flessione Unitario (N/mm): 2.2