MeterSprings
www.meterspec.it

# MOLLA COMPRESSIONE D13660 M/W

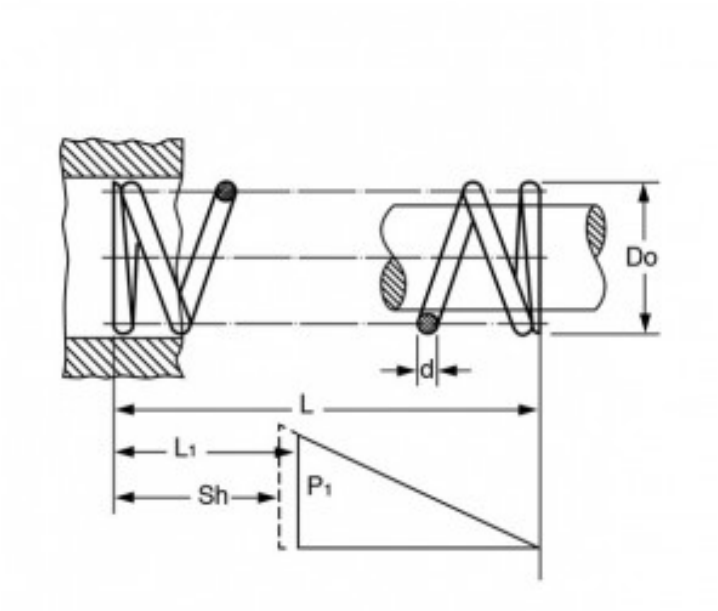


**Caratteristiche prodotto**

Materiale: ACCIAIO AL CARBONIO C85
L - Lungh. Libera (mm): 170
Do - Diam. Esterno (mm): 36,00
d - Diametro Filo (mm): 4
L1 - Lungh. Min. Lavoro (mm): 65.8
Sh - Lungh. a Pacco (mm): 58
P1 - Carico a L1 (N): 665.87
R - Carico di Flessione Unitario (N/mm): 6.35