MeterSprings
www.meterspec.it

# MOLLA COMPRESSIONE D13400 M/W

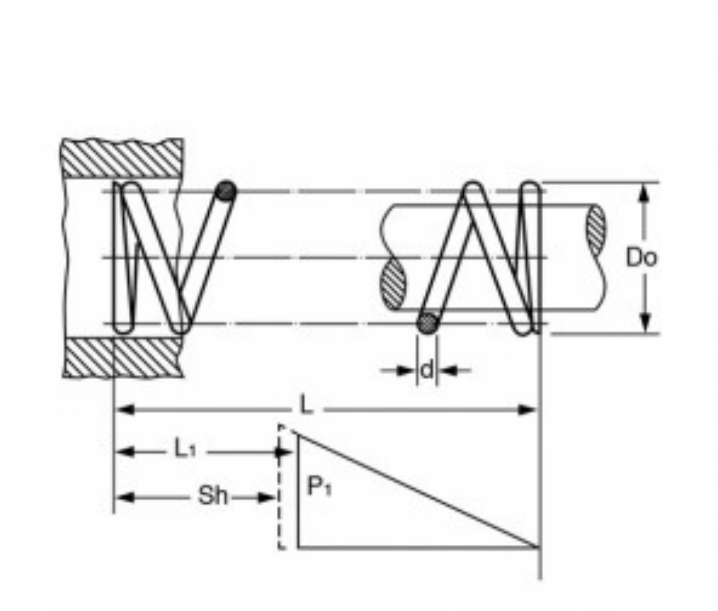


**Caratteristiche prodotto**

Materiale: ACCIAIO AL CARBONIO C85
L - Lungh. Libera (mm): 94.5
Do - Diam. Esterno (mm): 28.2
d - Diametro Filo (mm): 3.2
L1 - Lungh. Min. Lavoro (mm): 37.1
Sh - Lungh. a Pacco (mm): 33.6
P1 - Carico a L1 (N): 460.91
R - Carico di Flessione Unitario (N/mm): 8.02